ミルクカップ第50回GTV U-12サッカー大会 決勝トーナメント

10/3又は10/4	10月12日	10月17日	10月24日	10月17日	10月12日	10/3又は10/4
	月夜野総合	前橋フットボールセンター人工芝F	前橋総合	前橋フットボールセンター人工芝F	月夜野総合	

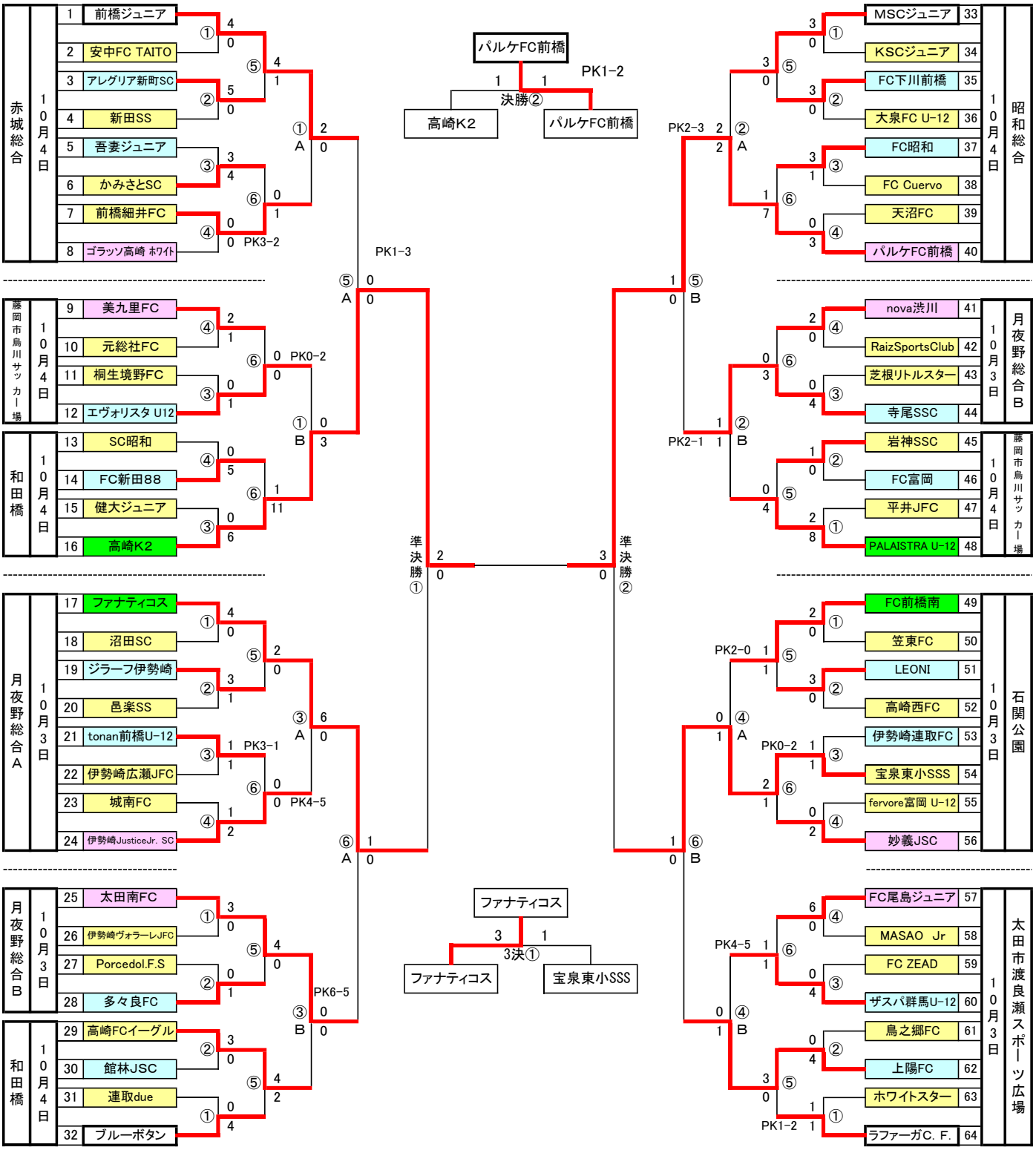

試合時間 ①9:00 ②10:00 ③11:00 ④12:00 ⑤13:00 ⑥14:00

準決勝の試合時間 ①15:30 ②16:45

最終日の試合時間 ①9:35 ②10:35

決勝トーナメント１日目の審判は帯同審判により、①ー②、③ー④、⑤ー⑥を交互に行う。
決勝トーナメント２日目・３日目・4日目の審判は、派遣審判員にて行う。

下記チームはシード　　総体のベスト8

1	前橋ジュニア	2	ラファーガＣ．Ｆ．	3	MSCジュニア	4	ブルーボタン
5	PALAISTRA U-12	5	高崎Ｋ２	5	FC前橋南	5	ファナティコス

試合開始時間、試合順番については、各会場にて変更の可能性があります。
会場担当からの連絡に従ってください。